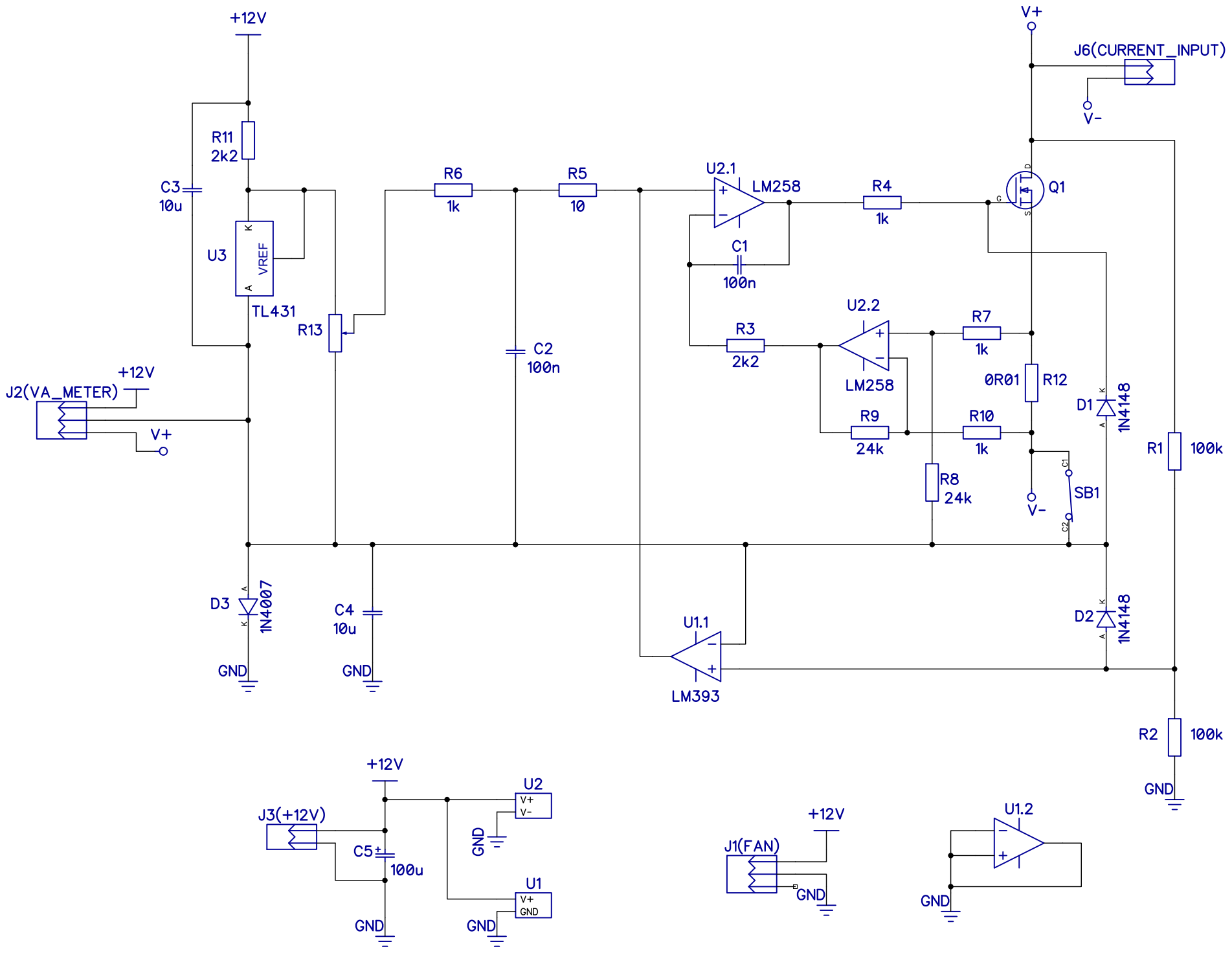
+12V
R11
2k2
C3
10u
U3
VREF
TL431
R13
R6
1k
R5
10
C2
100n
U2.1
LM258
C1
100n
R3
2k2
U2.2
LM258
R4
1k
R7
1k
R9
24k
R10
1k
R8
24k
0R01
R12
Q1
V+
J6(CURRENT_INPUT)
V-
D1
1N4148
D2
1N4148
SB1
R1
100k
R2
100k
GND
J2(VA_METER)
+12V
V+
D3
1N4007
C4
10u
GND
GND
U1.1
LM393
+12V
J3(+12V)
C5
100u
GND
U2
V+
V-
GND
U1
V+
GND
GND
+12V
J1(FAN)
GND
U1.2
GND